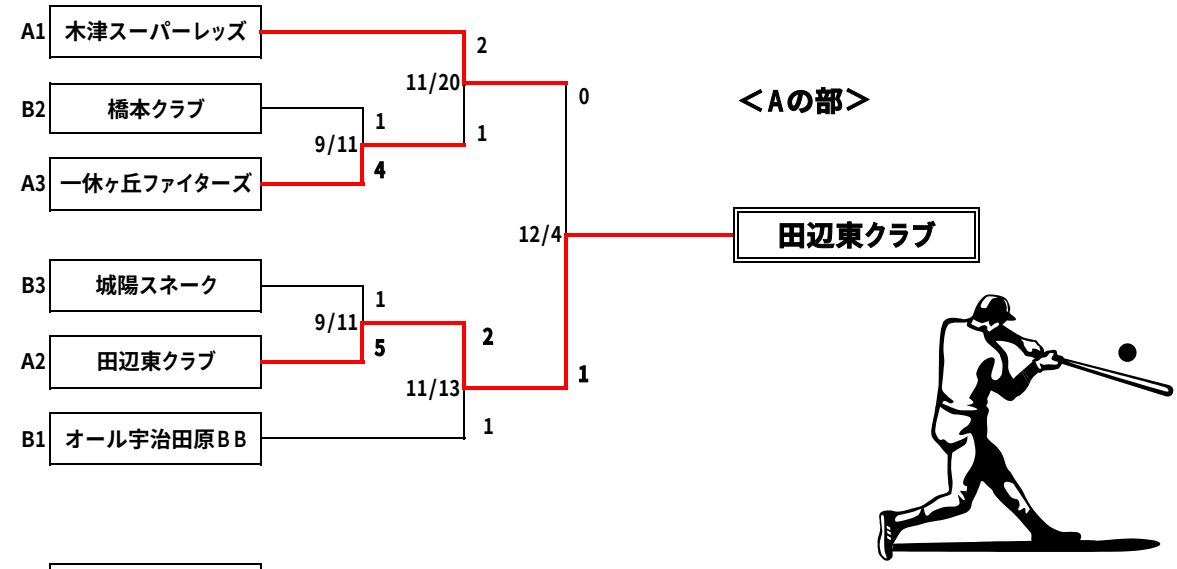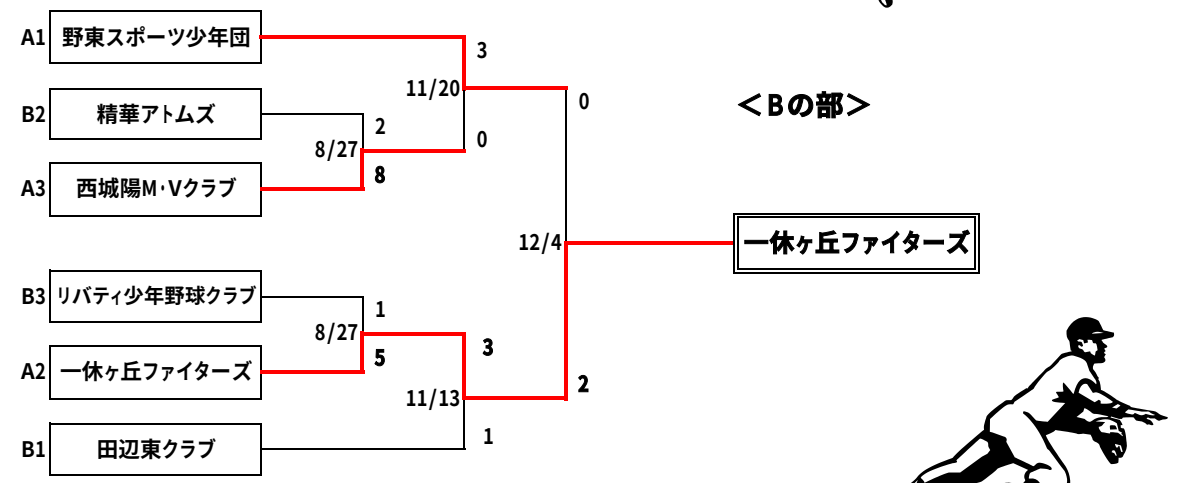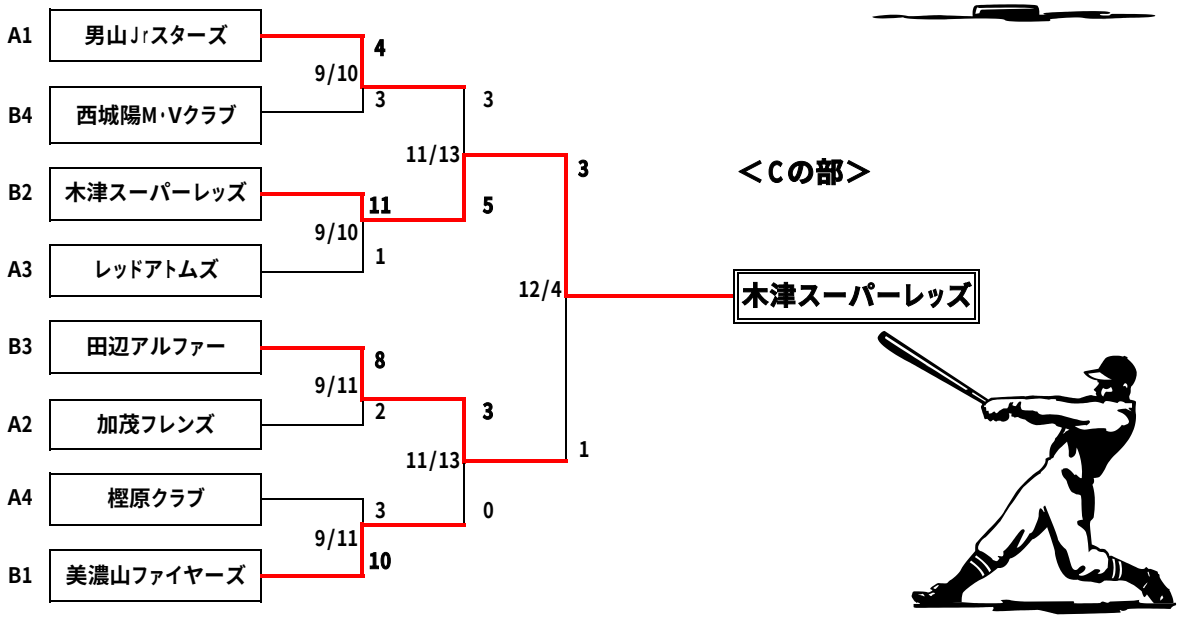決勝トーナメント組み合わせ表